Grillo

Emiliana Martinelli

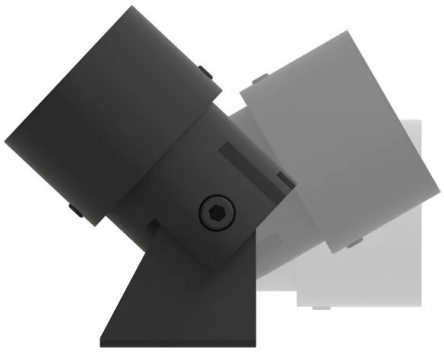

couleurs disponibles

Type d'appareil	Spots
Utilisation	Intérieur

230V 8 W 840 lm

lumière directe

Une petite lumière réglable et directionnelle convenant aux expositions de musée. Structure en aluminium anodisé. Source lumineuse LED intégrée, alimentateur électronique à distance (code 505X - exclu).

Famille	Grillo
Type	Spots
Utilisation	Intérieur

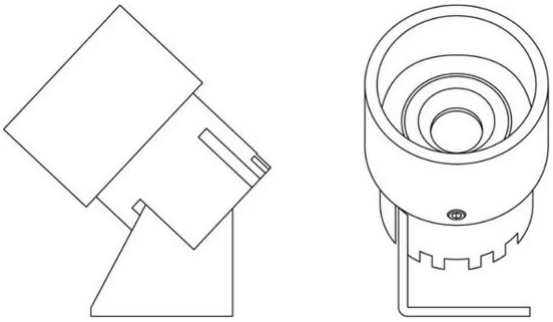

Dimensions

Lunghezza	4 cm
Diamètre	3 cm
Poids	0.2 Kg

Matériaux

Structure	aluminium

Voltage	230V
Adaptateur d'alimentation	Exclue
Montage de l'alimentation	Extérieur
Alimentation électrique	Ballast électronique
Non dimmable	

Watt	8 W
Lumen	840 lm
CRI	>80
CCT	3000 K
Classe d'énergie	

Certifications

CE III IP20

LED LED

Courbes photométriques

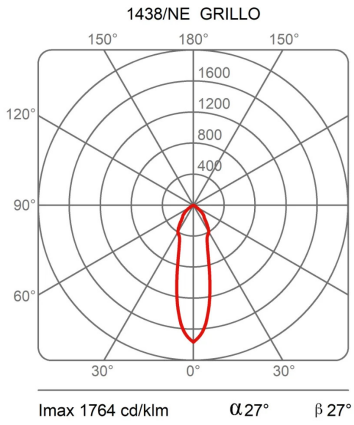

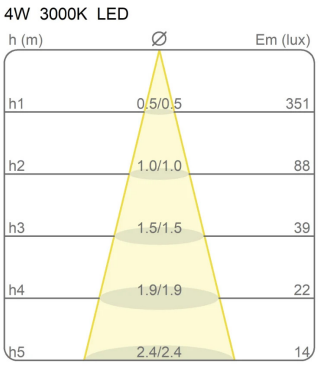

Code de couleur

1438/NE

Noir

Accessoires

ACCESSORIES

505X
Alimentation électronique 20W